NO. P3D582

極数	A	B	C	D	E	F	G
30	13.9	12.62	7.0	12.5	11.22	9.5	14.7
40	16.4	15.12	9.5	15.0	13.72	12.0	17.2
100	31.4	30.12	24.5	30.0	28.72	27.0	32.2

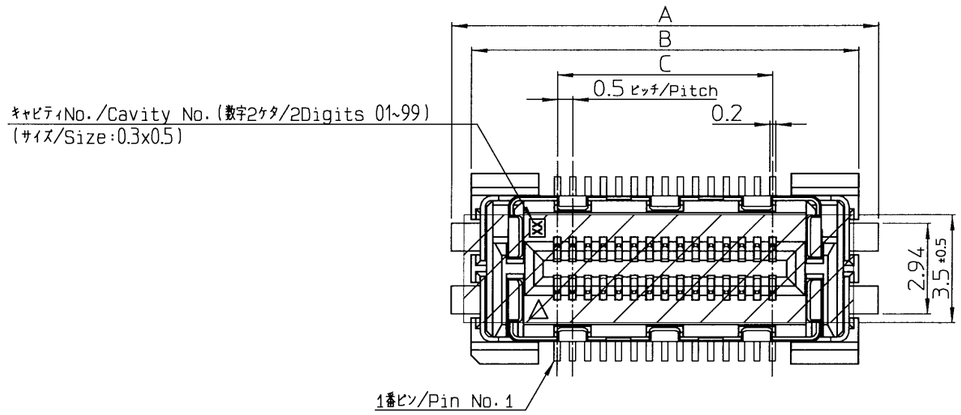

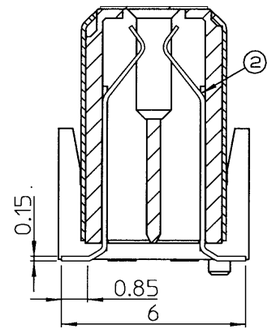

X-X' 断面
X-X' Cross section

NOTES
1. 指定無き寸法公差/Unless otherwise specified.
tolerances shall be.
0~10未満/Less than 10 :±0.2
10~50 :±0.25
50以上/50 or more :±0.3
2. コプラナリティ/Coplanality
コンタクト及びシェルのテール部バラツキ:0.1mm以下
/Veration of tail in contact and shell:0.1mmMAX.
3. 本図はDT11S-030S-10-Tで記載したものである.
/This drawing is based on DT11S-030S-10-T
DT10S - □□□ S - 10 - T
T:防塵テープ付/with Dustproof Tape
スタック高さ/Stacking Height
10:10mm
テール形状/Shape of Tale
S:ストレートタイプ/Straight Type
極数/Number of contacts
030: 30極/Pin 040: 40極/Pin 100:100極/Pin
製品名/Series Name
DT10S:プラグ シェル付 ボス無し/Plug with Shell without Boss
DT11S:プラグ シェル付 ボス有り/Plug with Shell and Boss

ピン配列/Pin assignment

100Ω差動インピーダンスマッチングの為
以下のピン配列を推奨致します.
/To match 100ohm differential impedance,
pin assignment mentioned below is recommended.

シリアルATA向け
/For Serial ATA

●◎◎●◎◎●
◎◎:差動ペア/Diff pair
● :グラウンド/Ground pin

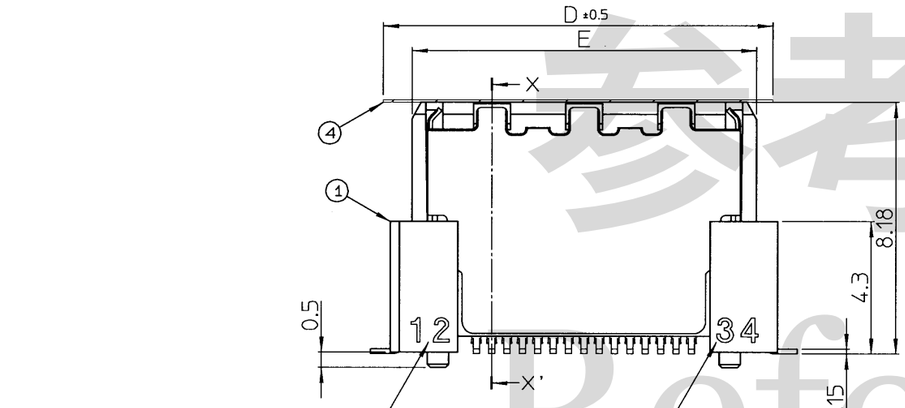

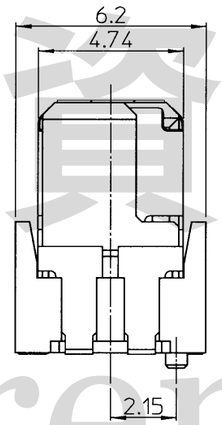

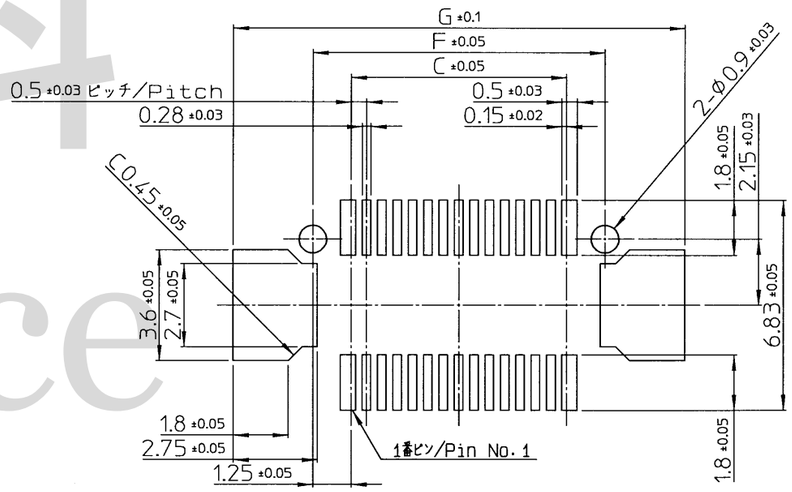

参考基板設計要領(コネクタ搭載面)
A reference drawing of P.W.B(connector mounting side)

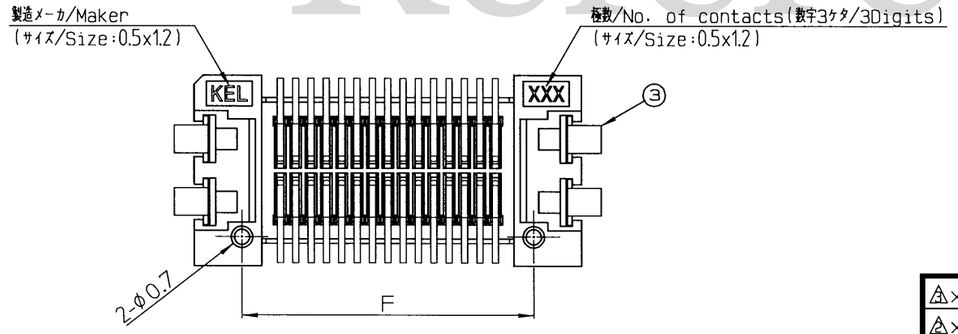

参考資料
Reference

No.	部品名 /Part name	数量 /Quantity	材料/Material	仕上げ/Finish
④	防塵テープ /Dustproof tape	1	ポリイミド t=0.08 茶褐色 /Polyimide t=0.08 Brown	――
③	シェル /Shell	2	銅合金/Copper alloy	ニッケルめっき下地 金めっき厚 接触部 0.03μm以上 テール部 0.03μm以上 /Under plating Nickel,Gold contact area(Au0.03μm or more) tail area(Au0.03μm or more)
②	コンタクト /Contact	極数 /No. of contacts	銅合金/Copper alloy	ニッケルめっき下地 金めっき厚 接触部 0.1μm以上 テール部 0.03μm以上 /Under plating Nickel,Gold contact area(Au0.1μm or more) tail area(Au0.03μm or more)
①	インシュレータ /Insulator	1	LCP(ガラス繊維入り) UL94V-0 黒色 /Glass-filled L.C.P (UL94V-0),Black	――

REV.	DATE	DRAWN BY	CHECKED BY	APPROVED BY	DESCRIPTION
△3×					
△2×					
△1×					
A	May 10, 2018	K.Ishida	M.Koizumi	A.Kasuga	極数追加の為、改版./Added part number.

THIRD ANGLE PROJECTION	DRAWN BY	DATE	CHECKED BY	DATE	APPROVED BY	DATE	SCALE	UNIT
	K.Ishida	Jul.21,2017	M.Koizumi	Jul.21,2017	A.Kasuga	Jul.21,2017	5:1	mm

MATERIAL
FINISH
TITLE: DT1□S-□□□S-10-T
KEL CORPORATION
DRAWING No. P3D582
REVISION 3